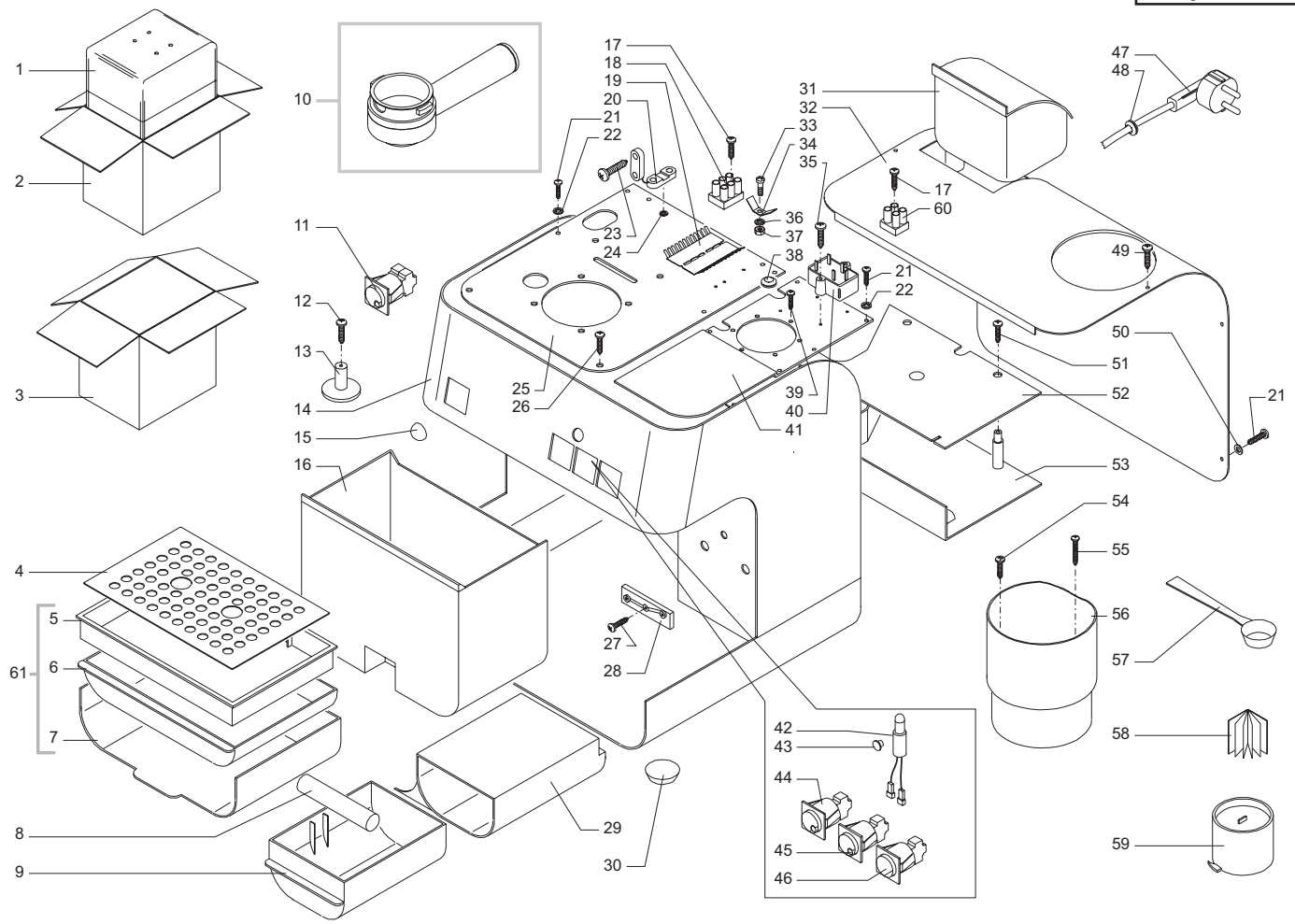

Saeco® COM 002

CE

Cod. 7 2 08

POS	CODICE	DESCRIZIONE	NOTE
01	178690900	Scatola polistirolo Rio Profi	
02	178541300	Scatola litografata Saeco Rio Profi	
	178501600	Scatola flessografa Saeco V.Venezia Combi	
03	178541000	Scatola esterna da 1 Rio Profi	
04	125740921	Griglia (serie Rio Profi)	
05	149640862	Vaschetta grigia per recupero acqua	
06	142600362	Cassetto ripostiglio grigio	
07	149180862	Supporto vaschetta recupero grigio	
08	125890824	Inserto battifondi (serie Rio Profi)	
09	142600462	Cassetto battifondi grigio	
	142600447	Cassetto battifondi nero	
10	226550660	Portafiltro Gran Crema completo grigio	
11	186051400	Interruttore bipolare	
	186051450	Interruttore bipolare nero	
12	149180962	Supporto grigio per pressino	
13	147800362	Pressino grigio	
	147800350	Pressino nero x carcassa	
14	222376030	Carcassa serigrafata SaecoRio Profi	
	222376047	Carcassa serigrafata Rio Profi nera	
	222390447	Carcassa ser. via Venezia Combi nera	
15	147620700	Piedino adesivo	
16	222680780	Cont. acqua serigrafato max	
17	129513203	Vite autof. 2.9 x 15.9 DIN 7981	Nikelata
18	186801400	Morsettiera 3 vie	
19	288750200	Isolante in plastica per morsettiera	
20	188600550	Serracavo nero	
21	129511803	Vite autof. 2.9 x 6.4 DIN 7981	Nikelata
22	128310304	Rosetta UNI 8842 A3	Brunita
23	129513203	Vite autof. 2.9 x 15.9 DIN 7981	Nikelata
	147750647	Riparo nero per piastra caldaia	
24	128210200	Rosetta di bloccaggio per d=2	
25	227540530	Piastra bianca supporto caldaia	
	227540547	Piastra supporto caldaia nera	
26	129516203	Vite autof. 3.5 x 13 DIN 7981	Nikelata
27	129512503	Vite autof. 2.9 x 9.5 DIN 7981	Nikelata
28	147530200	Piastra fissaggio dosatore	
29	145880262	Guida grigia per cassetto battifondi	
	145880247	Guida nera per cassetto battifondi	
30	147620700	Piedino adesivo nero d=20 sp=6.4	
31	142860162	Imbuto grigio per riempimento vasca acqua	
	142860150	Imbuto nero x vaschetta acqua	
32	122801521	Coperchio scaldatazze (serie Rio Profi)	

POS	CODICE	DESCRIZIONE	NOTE
33	129823802	Vite M4 x 8 UNI 7687	TCB Zincata
34	186400200	Terra doppia piegata	
35	129512903	Vite autof. 2.9 x 12.7 DIN 7981	Nikelata
36	128420104	Rosetta 4.3 UNI 1751	Brunita
37	123160402	Dado M4 alto UNI 5587	Zincato
38	187640500	Passafilo	
39	129854202	Vite M4 x 10 UNI 7688	TSP Zincato
40	184650100	Filtro antidisturbo	
41	227530630	Piastra bianca supporto motore	
	227530647	Piastra supporto motore nera	
42	183351400	Cavetto con lampada	
43	142840500	Gemma verde	
44	186071300	Interruttore unipolare	
	186071350	Interruttore unipolare nero	
45	183670400	Deviatore unipolare	
	183670450	Deviatore unipolare nero	
46	186071400	Interruttore unipolare	
	186071450	Interruttore unipolare nero	
47	183500100	Cavo alimentazione Italia nero	
	183504000	Cavo alimentazione Australia	
	183502000	Cavo alimentazione Schuko	
48	187640500	Passafilo	
49	129590121	Vite autof. 2.9 x 6.5	TMC Inox
50	128310321	Rosetta UNI 8842 A3	Inox
51	129516803	Vite autof. 3.5 x 19 DIN 7981	Nikelata
52	142840762	Copertura grigia per viti della piastra	
53	147750662	Riparo grigio per piastra caldaia	
54	129514003	Vite autof. 2.9 x 22.2 DIN 7981	Nikelata
55	129512503	Vite autof. 2.9 x 9.5 DIN 7981	Nikelata
56	147750862	Riparo grigio con fermo	
57	146680159	Misurino grigio R/7016 per caffè	
58	165912800	Libretto istruzioni Saeco Rio Profi	
	165918700	Libretto istruzioni Spagna	
59	148000150	Raschiatore per pulizia guarnizioni	
60	186800200	Morsettiera 2 vie	
61	229650747	Ass. vasca recupero acqua nera	

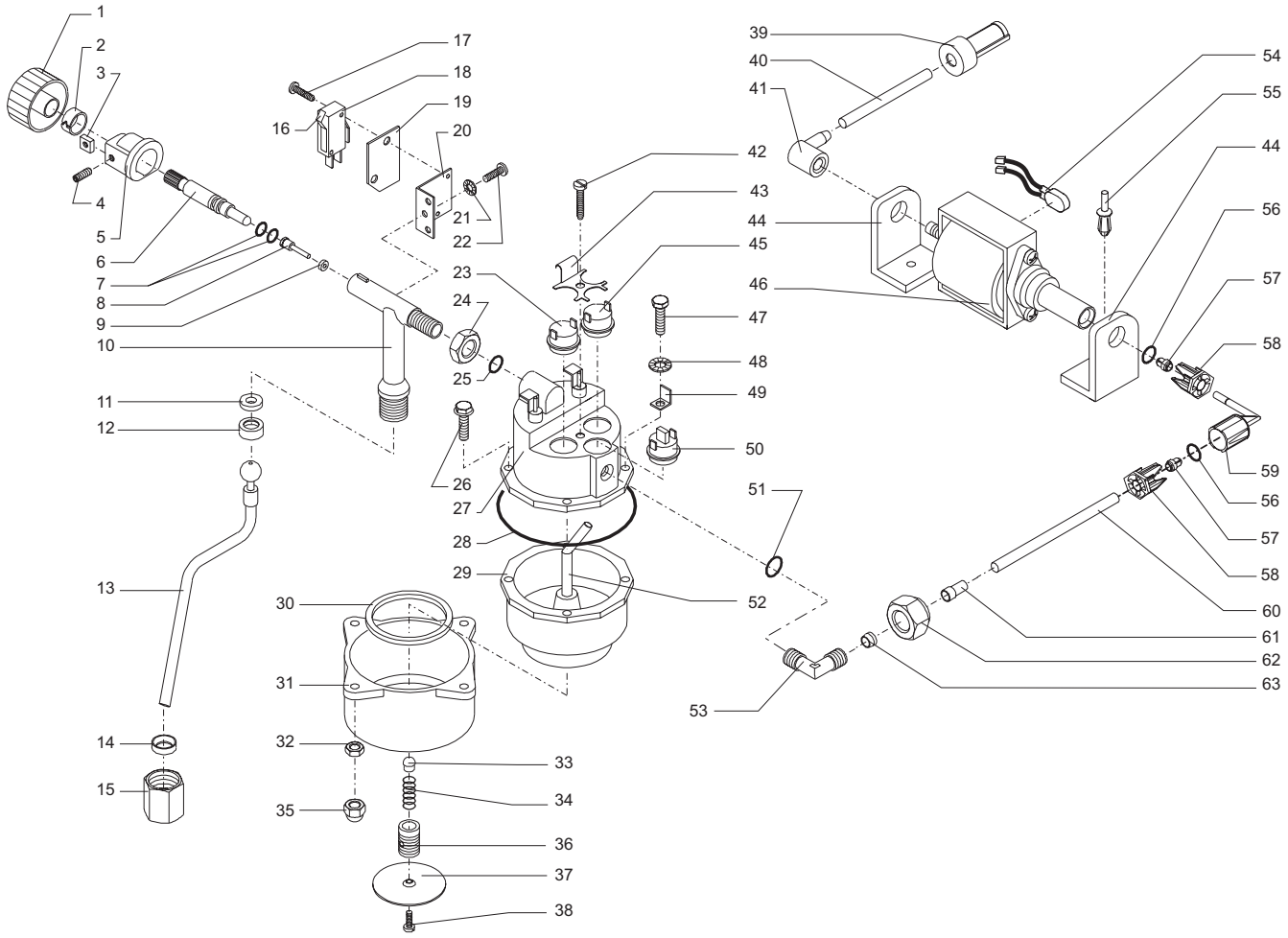

Saeco® COM 002 CALDAIA OTTONE

CE

Cod. 7 2 08

POS	CODICE	DESCRIZIONE	NOTE
01	147710362	Pomello grigio per asta	
	147710350	Pomello nero per asta	
02	120460204	Attacco rapido	
03	123451900	Dado quadro M4 (8 x 8 x 4)	
04	125580104	Vite STEI M4 x 8 UNI 5929	Brunita
05	142200350	Camma per asta rubinetto	
06	120640620	Asta rubinetto	
07	140321461	Or 2018	EPDM
08	128870420	Pistoncino passaggio acqua	
09	145842664	Guarnizione	
10	128450801	Rubinetto	
11	145840365	Guarnizione in viton	
12	148620100	Semisfera superiore di tenuta	
13	129372208	Tubo vapore cromato	
14	148620200	Semisfera inferiore di tenuta	
15	123450308	Dado per bloccaggio tubo vapore	
16	126310200	Leva Crouzet 161 F	
17	129513203	Vite autof. 2.9 x 15.9 DIN 7981	Nikelata
18	186701500	Microinterruttore	
19	182580100	Cartoncino isolante per micro	
20	129180802	Piastrina supporto microinterruttore	
21	128310404	Rosetta UNI 8842 A4	
22	129823802	Vite TCB M4 x 8 UNI 7687	Zincata
23	189425100	Termostato a 127°C	
24	123390420	Dado 1/8" H=4.5 mm	
25	140321462	Or 2018	Silicone
26	129681502	Vite M5 x 25 rondella incorporata	TE Zincata
27	222890358	Corpo superiore caldaia 230V	
	222890353	Corpo superiore caldaia 240V	
28	140321262	Or 177	Silicone
29	222900200	Corpo inferiore caldaia	
30	145840561	Guarnizione per sottocoppa	
31	220290500	Ass. anello blocc. portafiltro	
32	123160502	Dado M5 alto UNI 5587-68	Zincato
33	149450588	Valvola in silicone per tenuta caldaia	
34	126761518	Molla per valvola di tenuta caldaia	
35	123330120	Dado M5 cieco	

POS	CODICE	DESCRIZIONE	NOTE
36	129960320	Vite porta valvola	
37	123740221	Doccia	
38	129620221	Vite bloccaggio doccia	
39	144650100	Filtro in aspirazione	
40	149360200	Tubo in silicone 5 x 8 in matassa	
41	147920550	Raccordo in gomma a 90°	
42	129764520	Vite M4 x 6 UNI 6107	TC Ottone
43	226830200	Molla fissaggio termostati / termofusibile	
44	%9991.100	Supporto pompa Po 01	
45	189421600	Termostato a 92°C	
46	%9070.037.00A	Pompa Cosmec Po 01	
47	129723002	Vite M5 x 27 UNI 5739	Zincata
48	128310504	Rosetta UNI 8842 A5	Brunita
49	186400100	Linguetta singola di terra	
50	189428200	Termostato 175°C	
51	140321462	Or 2018	Silicone
52	129310720	Tubino per passaggio acqua	
53	127910820	Raccordo a 90° con sede or per caldaia	
54	289200700	Termico 100°C x pompa Ulka	
55	148050150	Rivetto plast. nero D1=9.5 foro=5.5	
56	%NM03.018	Or 2025 NBR	
57	%9071.075	Bicono in plastica tubo ø 6	
58	%9071.071	Ghiera bloccaggio tubo ø 6	
59	%9071.072	Raccordo a 90° Po 01	
60	149400100	Tubo in teflon 4 x 6 in matassa	
61	121840120	Boccola x tubo int.	
62	123460120	Dado x Boccola est D = 6	
63	121800420	Boccola ogiva 6	
	282052358	Assieme caldaia ottone 230V	

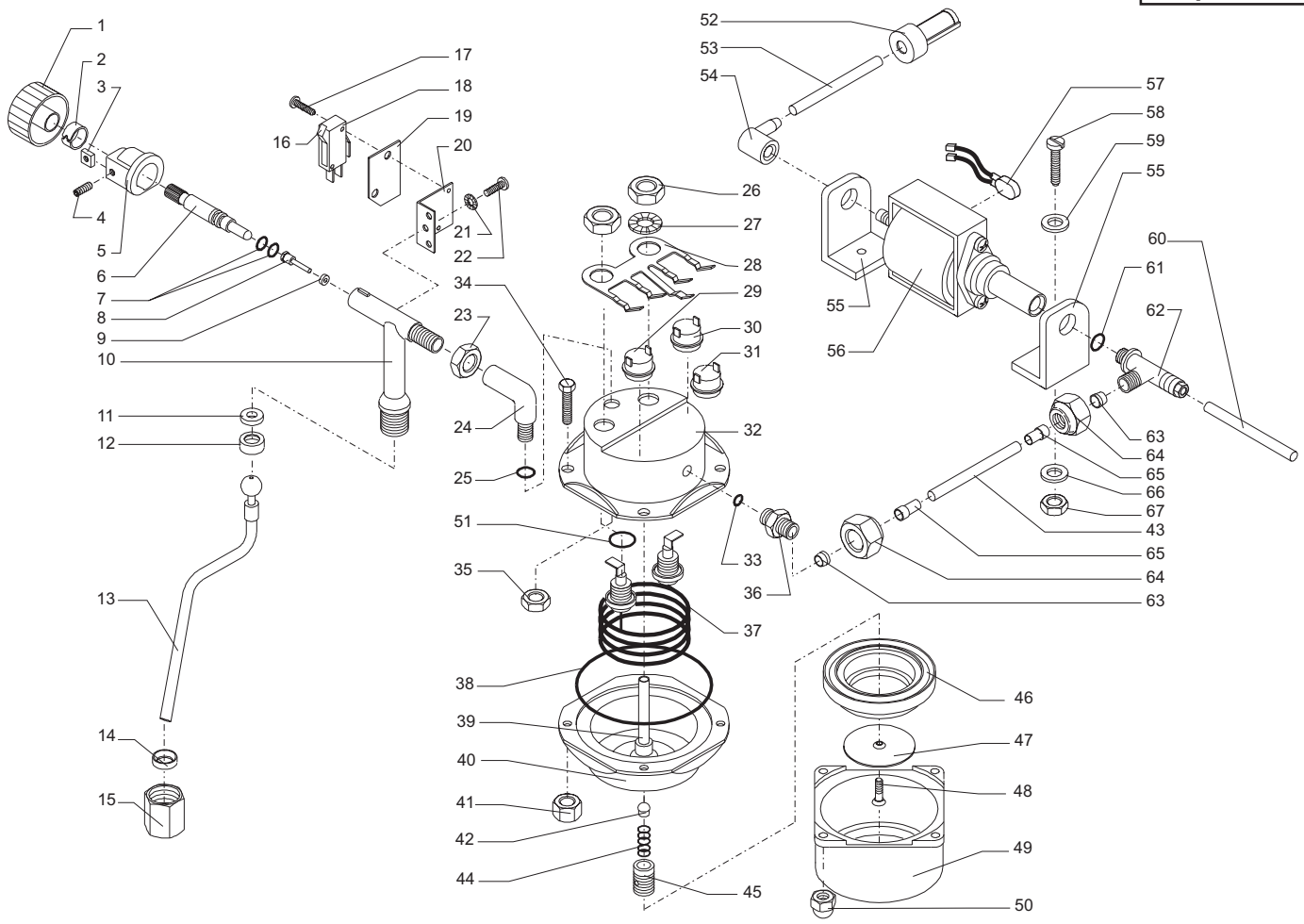

Saeco® COM 002 CALDAIA INOX

CE

Cod. 7 2 08

POS	CODICE	DESCRIZIONE	NOTE
01	147710350	Pomello nero per asta	
02	120460204	Attacco rapido	
03	123451900	Dado quadro M4 (8 x 8 x 4)	
04	125580104	Vite STEI M4 X 8 UNI 5929	Brunita
05	142200350	Camma per asta rubinetto	
06	120640620	Asta rubinetto	
07	140321461	Or 2018	EPDM
08	128870402	Pistoncino passaggio acqua	
09	145842664	Guarnizione	
10	128452403	Rubinetto Ot/Nik caldaia Inox	
11	145840365	Guarnizione in viton	
12	148620100	Semisfera superiore di tenuta	
13	129372108	Tubo vapore cromato	
14	148620200	Semisfera inferiore di tenuta	
15	123450308	Dado per bloccaggio tubo vapore	
16	126310200	Leva Crouzet 161 F (79218581)	
17	129513203	Vite autof. 2.9 x 15.9 DIN 7981	
18	186701500	Microinterruttore 83161.1 IW3	
19	182580100	Cartoncino isolante per micro	
20	129180802	Piastrina supporto microinterruttore	
21	128310404	Rosetta UNI 8842 A4	
22	129823802	Vite TCB M4 x 8 UNI 7687	
23	123390420	Dado 1/8" H=4.5	
24	227910200	Raccordo a 90°	Nichelato
25	140323062	Or 2043	Silicone
26	123452000	Dado M12 x 1.25 H=4.5	
27	128311204	Rosetta UNI 8842 A12	Brunita
28	126836321	Molla ferma 3 termostati simb. t.	230V
29	189422000	Termostato 95° 1NT-01L-0036	
30	189425100	Termostato 127° 1NT-01L-0499	
31	189428200	Termostato 175°C 1NT-08L-3794	230 V
32	122902121	Corpo Superiore caldaia acciaio Inox	
33	140320762	Or 108	Silicone
34	129680802	Vite TE M5 x 20 rond. inc. ZNP	
35	123390109	Dado 1/8 gas	
36	127960903	Raccordo diritto p/cald. Inox Nik	
37	188150358	Resistenza 230 V 900 W	

POS	CODICE	DESCRIZIONE	NOTE
38	140322962	Or 176	Silicone
39	126950220	Tubo interno Ot/Nik per cald.	
40	222891400	Corpo inf. Cald. Acc. +mozzo Ot. Nik	
41	123160502	Dado M5 alto UNI 5587-68 ZN	
42	149450588	Valvola silicone per tenuta caldaia	
43	149400100	Tubo in teflon 4 x 6	Matassa
44	126761518	Molla per valvola tenuta caldaia	
45	129960820	Vite portavalvola per caldaia	Inox Jacobs
46	145841500	Guarnizione portafiltro	
47	123741421	Doccia De 48.8 per caldaia	Inox Jacobs
48	129854021	Vite TSP M4 x 8 UNI 7688	Inox
49	220290300	Ass. anello bloccaggio portafiltro	
50	123330120	Dado M5 cieco UNI 5721-69 CL.5S	
51	140322262	Or 2050	Silicone
52	144650100	Filtro in aspirazione	
53	149360200	Tubo in silicone 5 x 8	Matassa
54	147920550	Raccordo in gomma a 90°	
55	149181550	Supporto pompa	
56	187720958	Pompa ULKA EX 5 230 V	
57	289200700	Ass. termoprotet. 2mm T100	230 V
58	129768902	Vite M5 x 16 UNI 6107	
59	128310504	Rosetta UNI 8842 A5	
60	149360200	Tubo in silicone 5 x 8	Matassa
61	140321961	Or 2031	EPDM
62	227910520	Ass. racc. 90° D=12 C/valv. sicurezza	
63	121800420	Boccola ogiva di 6	
64	123460120	Dado per boccola esterna D = 6	
65	121840120	Boccola per tubo INT	
66	128160102	Rondella piana 5.5 x 20	Zincata
67	123160502	Dado M5 alto UNI 5587-68	Zincato

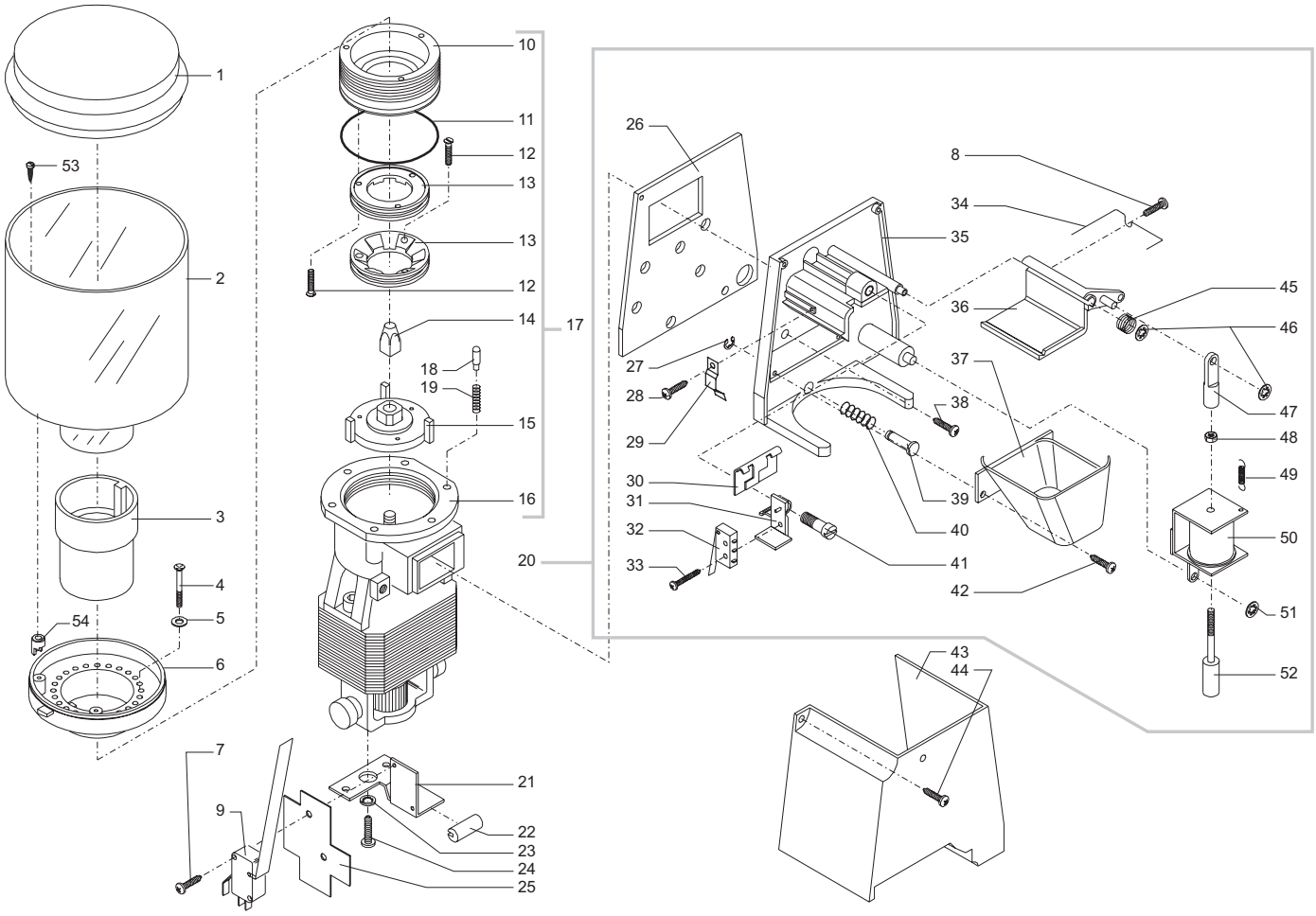

Saeco® COM 002

CE

Cod. 7 2 08

POS	CODICE	DESCRIZIONE	NOTE
01	142800862	Coperchio grigio contenitore caffè	
	142800850	Coperchio nero contenent. caffè	
02	142710580	Contenitore caffè fumè trasparente	
03	145890862	Inserto grigio per prolunga	
04	129821804	Vite M3 x 8 UNI 7687	TC Brunita
05	128310304	Rosetta 3 UNI3703	Brunita
06	146570450	Ghiera di regolazione	
07	129513203	Vite autof. 2.9 x 15.9 DIN 7981	Nikelata
08	129511803	Vite autof. 2.9 x 6.4 DIN 7981	Nikelata
09	286700400	Microdeviatore 83161.1 IW5	
10	229180400	Supporto manopola in ottone	
11	140321560	Or 3187	NBR
12	129761402	Vite M3 x 8 UNI 6107	TC Zincata
13	126520119	Macina per motore	
14	123450208	Dado quadro cieco per motore	
15	229180300	Supporto macina in alluminio	
16	286850252	Assieme motore 220V	
17			
18	127470109	Perno ferma manopola	
19	126760418	Molla per perno ferma manopola	
20	283710683	Assieme dosatore aut. grigio 230V	
20	283710685	Assieme dosatore aut. nero 230V	
21	129020302	Squadretta per microinterruttore	
22	147840200	Profilo in gomma	
23	128310404	Rosetta UNI 8842 A4	Brunita
24	129823802	Vite TCB M4 x 8 UNI 7687	Zincata
25	182580400	Cartoncino isolante per microinterruttore	
26	148810162	Spessore grigio per dosatore	
26	148810147	Spessore nero per dosatore	
27	120350104	Anello 4 per bloccaggio alberi UNI 7434	
28	129511803	Vite autof. 2.9 x 6.4 DIN 7981	Nikelata
29	126830519	Molla per dosatore	
30	127570421	Piastrina oscillante	
31	149020262	Squadretta grigia supporto micro	
32	186700500	Microdeviatore	
33	129510503	Vite autof. 2.2. x 12.7 DIN 7981	Nikelata
34	126830618	Molla scarico caffè (Fino a matr. 992014100)	
	126836918	Molla scarico caffè (da matr. 992014101)	

POS	CODICE	DESCRIZIONE	NOTE
35	147530162	Piastra supporto grigia	
	147530147	Piastra supporto nera	
36	147370162	Contenitore caffè parte mobile	
37	149260162	Tramoggia grigia per dosatore Profi	
38	129533321	Vite autof. 2.9 x 16 DIN 7982	Acciaio Inox
39	127470309	Perno per dosatore	
40	126761518	Molla	
41	129960202	Vite di regolazione	
42	129512503	Vite autof. 2.9 x 9.5 DIN 7981	Nikelata
43	147750462	Riparo grigio per dosatore	
	227750447	Prot. nera verniciata	
44	129512503	Vite autof. 2.9 x 9.5 UNI 7981	Nikelata
45	126760818	Molla bloccaggio sportello	
46	128210400	Rondella autobloccante per alberi d=4mm	
47	147470100	Perno di collegamento	
48	123160302	Dado M3 alto UNI 5587	Zincato
49	126760718	Molla richiamo calamita	
50	283770152	Elettrocalamita 220V	
51	128210500	Anello Quick bloccaggio alberi d=5	
52	122590102	Cilindretto elettromagnete (d=9 x 55)	
53	129513603	Vite TCB 2.9 x 19 DIN 7981 C	
54	143590750	Distanziale per contenit. caffè	